OEM Finland Oy | Puh: 0207 499 499 | info@oem.fi | www.oem.fi
PL 9, 20101 TURKU

AIKARELE 1- TAI 2-NAPAINEN DIN-KISKOON

SyrLine-sarja

BM1R16MV1
SyrLine BM1R, Monitoimi, 1 x 16 A, 12-240 V AC/DC

- 17,5 mm leveä aikarele DIN-kiskoon
- Yksi- tai monitoiminen
- Aika-alue 0,5 s - 240 h
- Jännitealue 12 -240 V AC/DC
- Lähtönä 16 A tai 2 x 8 A vaihtokärkirele

TUOTEKUVAUS

Syr-line -sarjan aikareleet on tarkoitettu DIN-kiskoon asennettaviksi ja rele on vain 17,5 mm leveä. Syr-Line-sarjassa on läpinäkyvä suojakansi säätönuppien päällä tahattomien muutosten estämiseksi.

Yksinapaiset aikareleet kykenevät katkaisemaan 16 A (AC1) ja kaksinapaiset mallit kestävät 2x8 A (AC1). Sekä yksi- että kaksinapaiset mallit ovat vain 17,5 mm leveitä.

BM1R ja BM2R ovat monitoimireleitä, joissa on 12 erilaista säädettävää toimintoa.

TEKNISET TIEDOT

Aika-alue	0,5-10 s, 0,05-1 min, 0,5-10 min, 0,05-1 h, 0,5-10 h, 0,05-1 d, 0,5-10 d
Asennus	DIN-kiskoon
Avautumisviive	120 ms
Hyväksynnät	CCC, CE, REACH, RoHS, UL
Johdinala ilman holkkia	1 x 0,5-3,3 mm², 2 x 0,5-1,5 mm²
Katkaisukyky	4000 VA / 90W @25°C
Kotelon IP-luokka	IP40
Liittimien IP-luokka	IP20
Max. kytkentävirta	16 A
Max. käyttölämpötila	60 °C
Max. varastointilämpötila	70 °C

Min. käyttölämpötila	-20 °C
Min. varastointilämpötila	-40 °C
Monitoimi	Kyllä
Paino	70 g
Sulkeutumisviive	30 ms
Syöttöjännite	12-240V AC/DC
Tehonkulutus	1,5 W
Toiminta	A - vetohidas, Ac - veto-/päästöhidas, At - vetohidas muistilla ja salpa-toiminnolla, B - säädettävä pulssiaika, C - päästöhidas, D - vilkku OFF-aloituksella, Di - vilkku ON-aloituksella, H - käänteinen vetohidas, Ht - käänteinen vetohidas muistilla ja salpa-toiminnolla, N - Safe-Guard, TL - sysäysrele (bistabiili), Tt - sysäystoiminta ajastuksella
Toistotarkkuus	0,5 %
Ulostulo	Rele - yksi vaihtokosketin

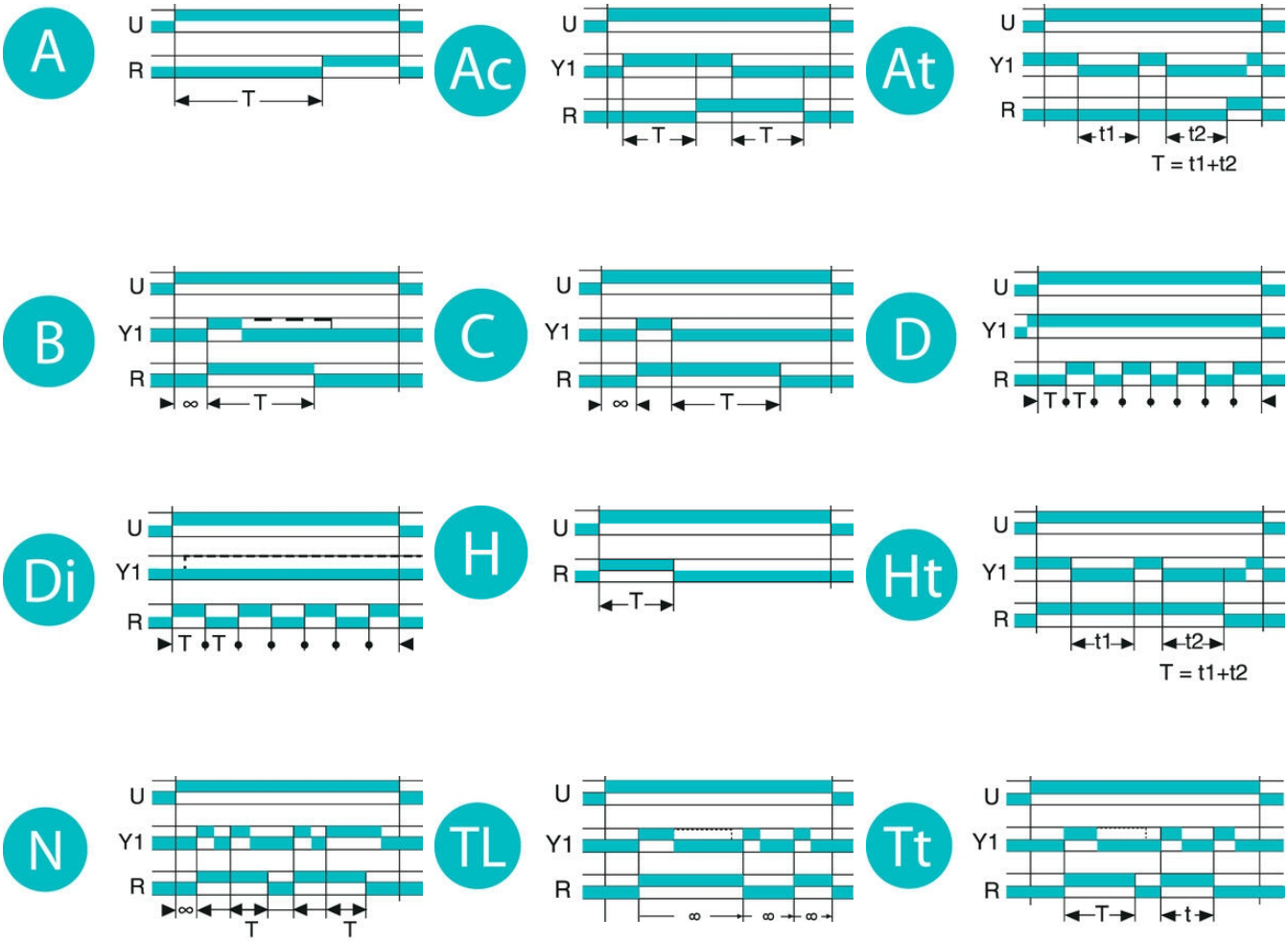

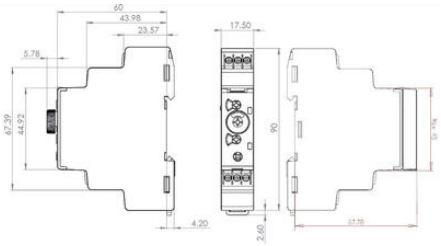
60
43.98
23.57
17.50
5.78
67.39
44.92
90
4.20
2.60
35.16

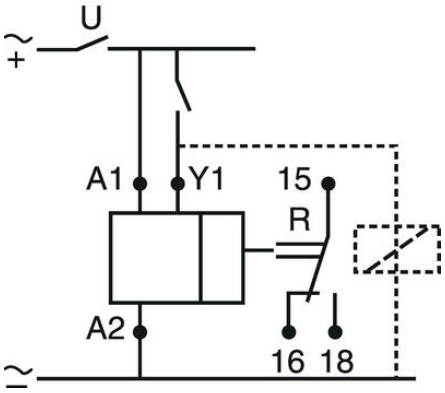
U
~
+
A1
Y1
15
R
A2
16
18
~
−