OEM Finland Oy | Puh: 0207 499 499 | info@oem.fi | www.oem.fi
PL 9, 20101 TURKU

ELEKTRONINEN VIRTAUSANTURI NÄYTÖLLÄ

Omni-F-sarja

OMNI-F008HK028S
Virtausanturi näytöllä 2-150 cm/s 4-20 mA

- Nesteille ja kaasuille 100 bar:iin saakka
- Ei liikkuvia osia
- Kaksi aseteltavaa kytkentäpistettä
- Analogialähtö

TUOTEKUVAUS

Honsberg Omni-F on kalorimetrinen virtausanturi, jossa on paikallisnäytön lisäksi analogialähtö ja kaksi aseteltavaa kytkentäpistettä. LCD-näytöltä voi seurata virtausnopeutta sekä indikoida ulostulojen tilaa.

Erikoismallit

- Eri liitäntämahdollisuuksia ja anturipituuksia
- Omni-näyttö paine- tai lämpötila-anturille sekä pintakytkimelle

TEKNISET TIEDOT

Aineen kanssa kosketuksissa olevien osien materiaali	Ruostumaton teräs 316Ti
Holkin materiaali	POM
IP-luokka	IP67
Max. aineen lämpötila	70 °C
Max. jännite DC	24 V
Max. kuormitus	300 mA
Max. paine	200 bar
Max. virtausalue	150 cm/s
Max. viskositeetti	1 cSt
Min. aineen lämpötila	0 °C
Min. virtausalue	1 cm/s
Näytön materiaali	Karkaistu mineraalilasi
Paino	0,25 kg
Rungon materiaali	Ruostumaton teräs 303
Toistotarkkuus	1 %
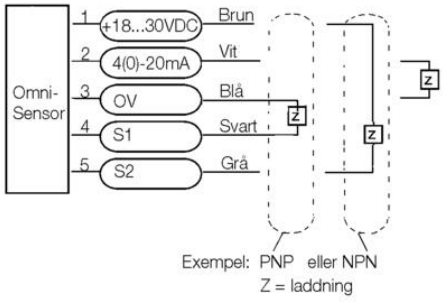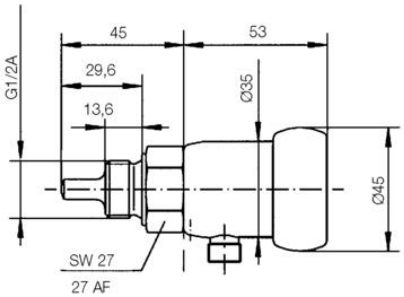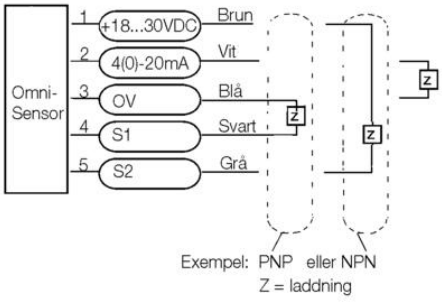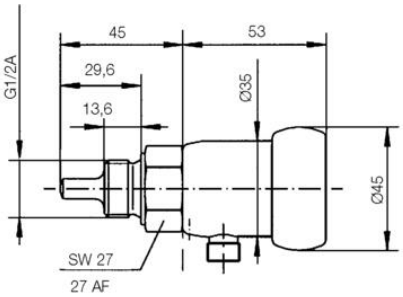
Type of flow component	Virtausvalvonta
Virrankulutus	80 mA