OEM Finland Oy | Puh: 0207 499 499 | info@oem.fi | www.oem.fi
PL 9, 20101 TURKU

Industrilås
When access counts

VECTOR™ T1-KAHVA

Lukittava kahva

272063-68-S1
Vector T1-kahva, musta, lukittava. 180°, säädettävä 1-piste telki

- IP65
- Valetut pultit
- 4 mm puristus

TUOTEKUVAUS

Vector T1 -kahva 4 mm:n puristusiskulla, sinkki- tai ruostumattomana teräs versiona. Pultit on valettu runko-osaan sisäpuolen mutterikiinnitystä varten.

Vector T1 -kahvassa on kaksi erillistä lukitusjärjestelmää: avainlukitussylinteri ja sisäänvedettävä riippulukkosilmukka (Ø 8 mm), joka estää kahvan nostamisen tai kääntämisen. Kahvan kierto 90° oikealle, 90° vasemmalle tai 180°. Saatavilla viisi erilaista telkiversiota ja kahva on varustettu sylinterin pölysuojalla. Suojausluokka on IP65.

Tuote toimitetaan valitsemillasi materiaaleilla ja ominaisuuksilla. Tuotteen lopullinen tilausnumero rakentuu valitsemastasi kokoonpanosta.
Tarkemmat tiedot ja kaikki eri vaihtoehdot löydät alla olevasta pdf-tiedostosta.

CREATE P/N FOR VECTOR T-HANDLE (AAAAAA-BBCDDDDD)

AAAAAA-	Handle/shaft	Handle	B	Cylinder	C	Operating rotation	DDDDD	Cam	H ~	L ~
272063-	Zinc/steel	Black	02	Keyed to differ	68	90° clockwise	5661	* Fixed roller cam	58	61
272063-	Zinc/steel	Chrome	68	Keyed alike (B02)	13	90° counter clockwise	57602	Two point cam	-	-
272063-	SS (304)/(303)	Black			3	180°	56685	* Fixed three-point roller cam	66	69
272063-	SS (304)/(303)	Plain					0	Adjustable three-point cam	10-62	61
272063-	Zinc/zinc	Black					01	Adjustable single point cam	10-62	61
272063-	Zinc/zinc	Chrome								

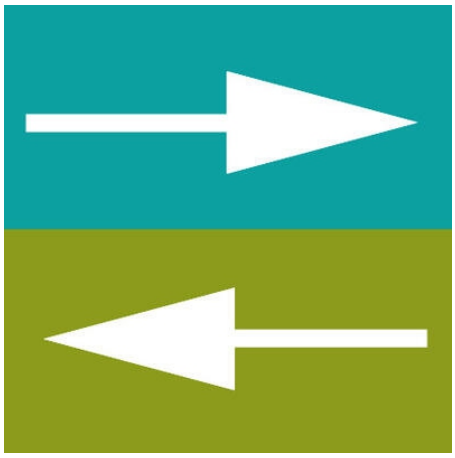

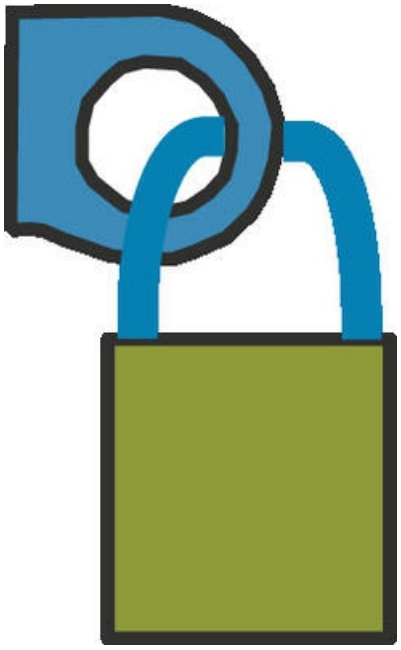

Integrated PUR-gasket

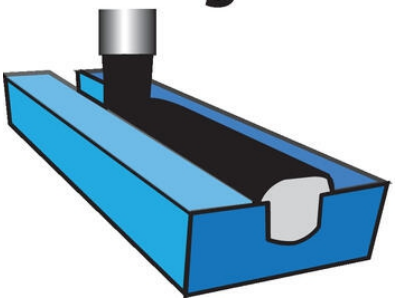

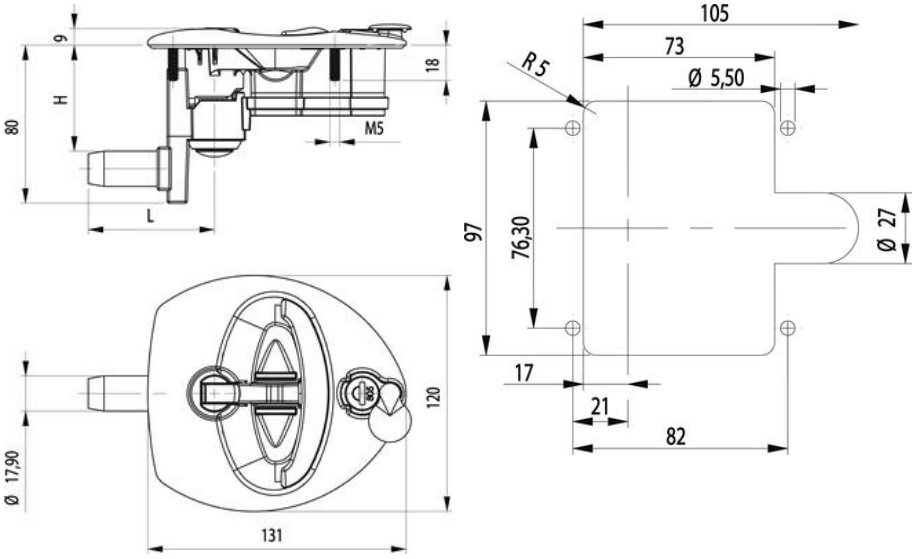

CREATE P/N FOR VECTOR T-HANDLE (AAAAAA-BBCDDDDD)

AAAAAA	Handle/shaft	Handle	BB	Lock	CD	Opening rotation	DDDDD	Cam	H	L
222063-	Zinc/steel	Black	58	Cylinder	0	90° clockwise	0000	* Fixed roller cam	56	61
222363-	Zinc/steel	Chrome	58	Keyed to differ.	1	90° counter-clockwise	5861	Two-point cam		-
222063-	SS (304)/(303)	Black		Keyed alike (8058)	2	180°	5620	* Fixed three-point roller cam	66	85
222962-	SS (304)/(303)	Plain					6685	Adjustable three-point cam	10-60	61
222063-	Zinc/zinc	Black					8	Adjustable single point cam	10-60	61
222362-	Zinc/zinc	Chrome					81			

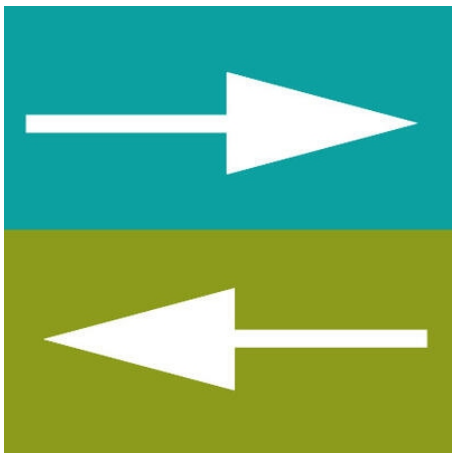

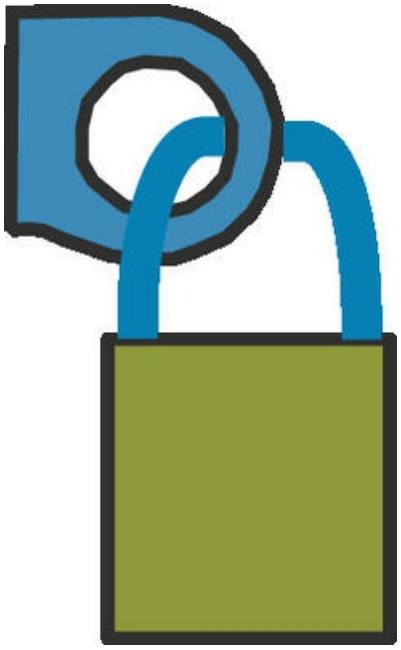
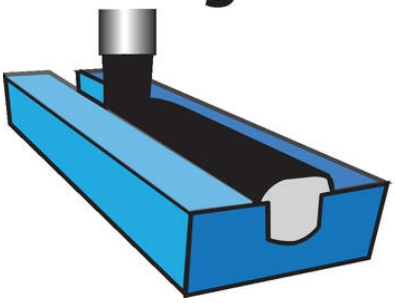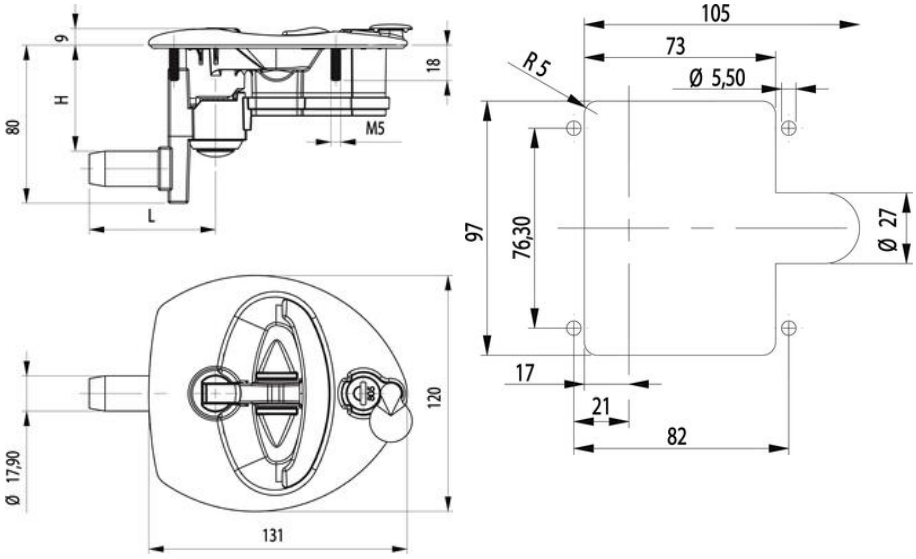
Integrated PUR-gasket