OEM Finland Oy | Puh: 0207 499 499 | info@oem.fi | www.oem.fi
PL 9, 20101 TURKU

VECTOR ROTARY SALPA

Rotary-salpa

5223-11110041-00
Vector Rotary salpa, RA pull, oikea

- RA pull
- Rotary salpa
- Saatavilla eri versioita
- Iskurilla tai ilman

TUOTEKUVAUS

Vector Rotary salvat tarjoavat lukituspisteitä kätevällä push-to-latch -toiminnolla. Ne sopivat erilaisiin sovelluksiin, jotka vaativat kestävää, vankkaa ja varmaa lukitusta. Niitä käytetään joko yksittäisenä lukituspisteenä tai monipistelukitusjärjestelmässä.

Vector Rotary salpoja on saatavana joko yksi- tai kaksivaiheisena lukituksena. Kaksivaiheinen lukitus tarjoaa turvaominaisuuden, joka lukitsee tukevasti osittain lukitun oven. Erityisesti suunniteltu tarjoamaan minimoitu vapautusvoima, joka varmistaa sujuvan ja helpon avaamisen.

Vector Rotary salvat yhdistetään Vector-kahvoihin Vector-tangoilla tai -vaijereilla. Ne luovat optimoidun lukitusjärjestelmän, jossa komponentit on helppoa ja turvallisesta kiinnittää toisiinsa.

Kuvassa on oikean puoleinen versio. Tuote toimitetaan valitsemillasi materiaaleilla ja ominaisuuksilla. Tuotteen lopullinen tilausnumero rakentuu valitsemastasi kokoonpanosta.

Tarkemmat tiedot ja kaikki eri vaihtoehdot löydät alla olevasta pdf-tiedostosta.

TEKNISET TIEDOT

Materiaali	Sinkitty teräs

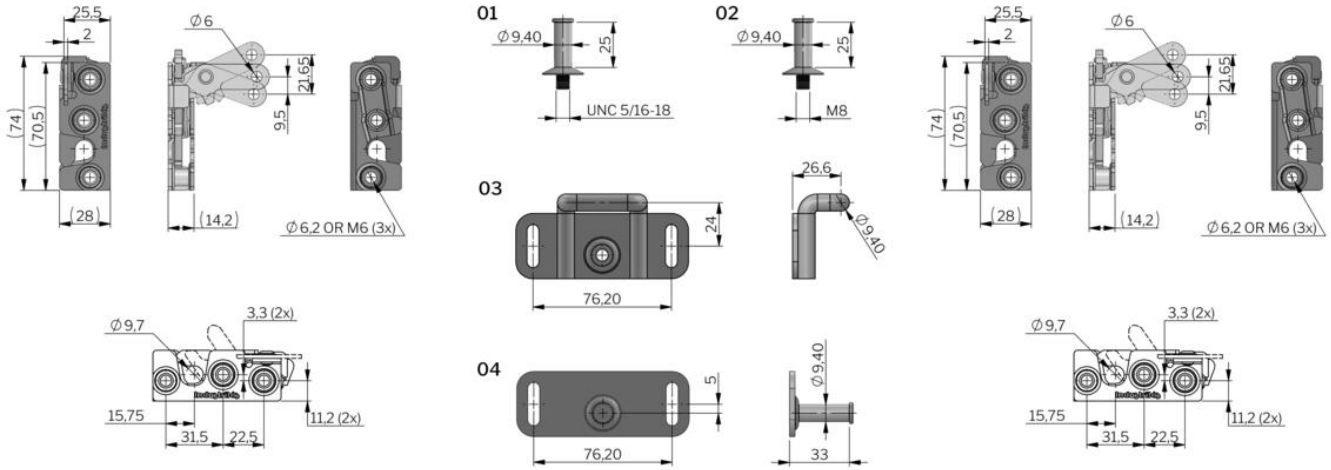

01

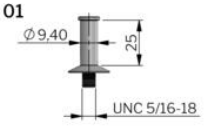

02

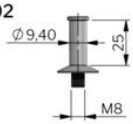

03

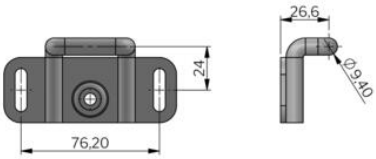
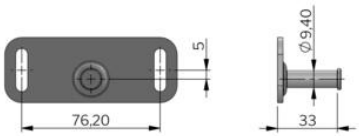
04