OEM Finland Oy | Puh: 0207 499 499 | info@oem.fi | www.oem.fi
PL 9, 20101 TURKU

VMC 24 V 0,3 W DC-MOOTTORI

DC-moottori

0132801143
DC-moottori, 24 V, 0,3 W, 6 rpm, ei potentiometriä

- Sulkupeltimoottori
- Kompakti koko
- Vahva ja luotettava rakenne
- Sisäänrakennetulla potentiometrillä ja ilman

TUOTEKUVAUS

VMC-sarjan moottorit ovat suunniteltu auton ilmastointijärjestelmiä varten säätelemään ilmavirran kulkua. Sarjan moottorit ovat kompakteja ja luotettavia, joten niitä voidaan käyttää ilmastoinninohjauksen lisäksi esimerkiksi erilaisissa lukkojärjestelmissä. Saatavilla sekä potentiometrillä varustetut että perinteiset vapaasti pyörivät versiot.

TEKNISET TIEDOT

Akselin halkaisija	15 mm
IP-luokka	IP40
Käyttöjännite	24 V DC
Max. momentti	0,9
Nimellisnopeus	6 rpm
Nimellisvirta	0,1 A
Nimellisvääntö	0,4
Teho	0,3 W
Vääntökäyrä	P3

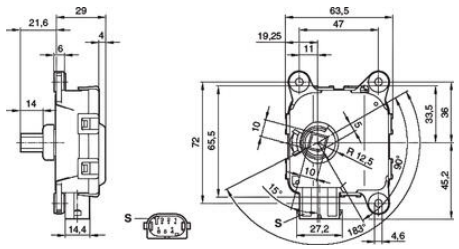

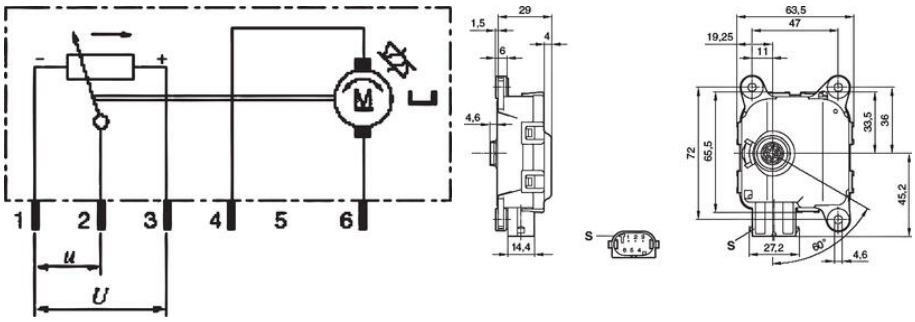
1 2 3 4 5 6
u
U
29
1,5
6
4
4,6
14,4
63,5
47
19,25
11
72
65,5
33,5
36
45,2
27,2
60°
4,6
S

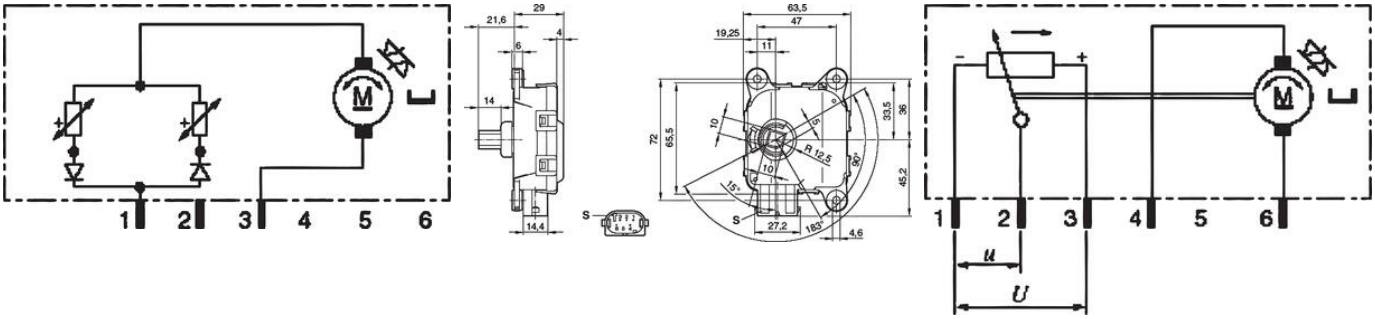
1 2 3 4 5 6
29
21,6
6
4
14
14,4
63,5
47
19,25
11
72
65,5
33,5
36
45,2
10
R 12,5
15°
27,2
180°
4,6
S
u
U

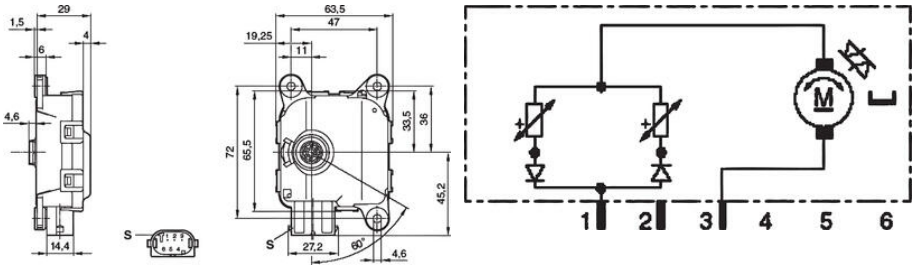
1 2 3 4 5 6
29
1,5
6
4
4,6
14,4
63,5
47
19,25
11
72
65,5
33,5
36
45,2
27,2
60°
4,6
S