OEM Finland Oy | Puh: 0207 499 499 | info@oem.fi | www.oem.fi
PL 9, 20101 TURKU

SIVUMERKKIVALO LED HEIJASTIMELLA

L41.01.LDV
Sivumerkkivalo LED, Punainen

- 12 - 24 VDC
- Oranssi, punainen tai kirkas linssi
- R10, R91, R3, IP67
- 3 kpl LED

TUOTEKUVAUS

Sivumerkkivalo LED-heijastimella. Eccon LED-valomalli, joka on suunniteltu tarjoamaan sivuille näkyvyyttä suuremmissa ajoneuvoissa.

TEKNISET TIEDOT
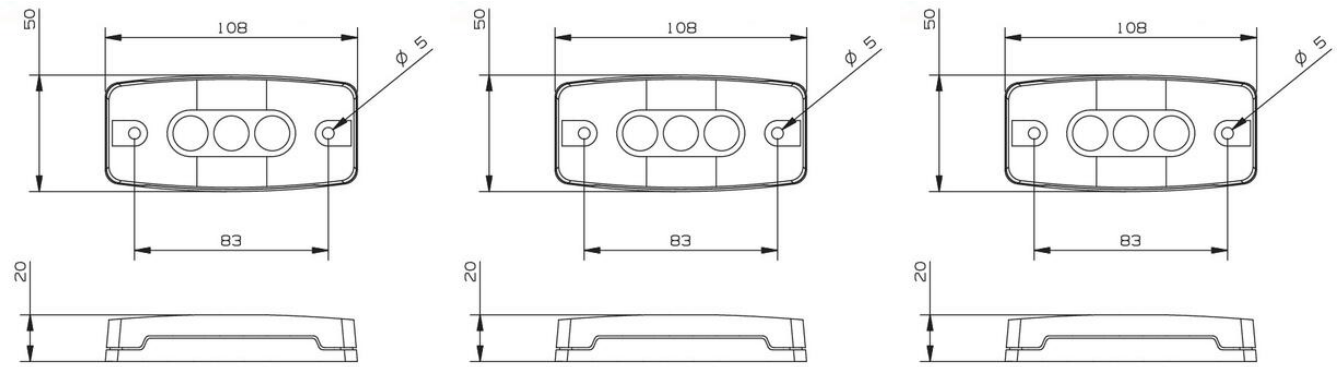
Asennus	2 pulttia
EMC	R10
IP-luokka	IP67
Jännite	12-24 V
Korkeus	50 mm
Leveys	108 mm
Linssin väri	Punainen
Valon tyyppi	LED