OEM Finland Oy | Puh: 0207 499 499 | info@oem.fi | www.oem.fi
PL 9, 20101 TURKU

GAC..T TERÄS/PTFE VIISTONIVELLAAKERIT

Standardoitu laakeri

GAC25T

- Paras vaihtoehto yhdistelmäkuormille
- Huoltovapaa, teräs/PTFE-kangas (T) – ei saa voidella
- Kestää raskasta aksiaalista kuormitusta

TUOTEKUVAUS

KÄYTTÖALUEET
Nivelpäät ovat standardoituja laakereita, jotka sopivat erityisen hyvin käyttökohteisiin, joissa heilahdukset ja kallistukset tapahtuvat suhteellisen hitaasti. Koska laakerit ovat itsesäätyviä, säätöliike voi suuntautua mihin suuntaan tahansa. Ne soveltuvatkin käyttökohteisiin, joissa vaaditaan kääntökykyä. Sisärenkaan pallomainen kupera ulkokehä vastaa ulkorenkaan pallomaista mutta koveraa sisäkehää. Laakerityyppi kestää pyörivää ja vaihtelevaa kuormitusta sekä staattista kuormitusta.
Liukupinta on valmistettu teräksestä ja PTFE-punoksesta. Tuote on huoltovapaa, eikä sitä tarvitse voidella käytön aikana vapautuvien PTFE-hiukkasten ansiosta. Voitelu lyhentää laakerin käyttöikää.

HUOMIOON OTETTAVAA

• Kuormitussuunta: radiaalinen/aksiaalinen
• Taulukoissa ilmoitettu enimmäiskuorma tarkoittaa yksinomaan aksiaalista kuormaa.
• Kuormituksen tyyppi: staattinen, dynaaminen, vaihteleva, taajuus, ympäristö, epäpuhtaudet, kosteus, lämpötila, tilantarve, asennustapa.

TEKNISET TIEDOT

a	2,5 mm
B	15 mm
C	14
dk	42 mm
Dynaaminen laakerin kestävyys DYN	89
Paino	0,148 kg
r1s min	1 mm
rs min.	1 mm
S	0,6 mm
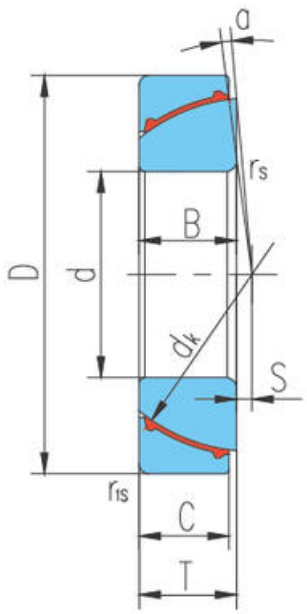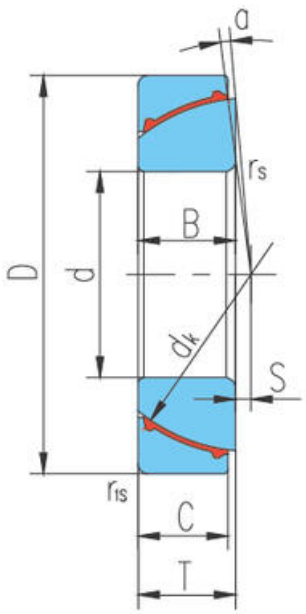
Sisämitta d	25 mm
Staattinen kantokyky DYN	225
T	15
Ulkomitta D	47 mm