OEM Finland Oy | Puh: 0207 499 499 | info@oem.fi | www.oem.fi
PL 9, 20101 TURKU

IGLIDUR® M250 LAIPALLINEN LIUKULAAKERI

Huoltovapaa liukulaakeri

MFM-0914-10
Liukulaakeri laipallinen Iglidur® M250

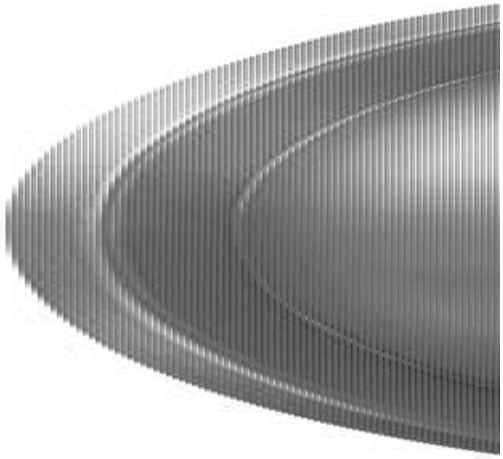

- Erittäin hyvä tärinän kesto
- Hyvä rajakuormituksille
- Kestää hyvin likaa
- Kestää lämpötiloja -40 - +80 astetta
- hitaille ja keskinopeille nopeuksille

TUOTEKUVAUS

Iglidur M250 laipallinen liukulaakeri kestää hyvin korkeita kuormia, tärinäkuormaa ja likaa. Tuote toimii hyvin kuivissa olosuhteissa.

Yleisiä käyttökohteita ovat maatalouslaitteet, huonekalu- ja tekstiiliteollisuus, ovet ja portit

TEKNISET TIEDOT
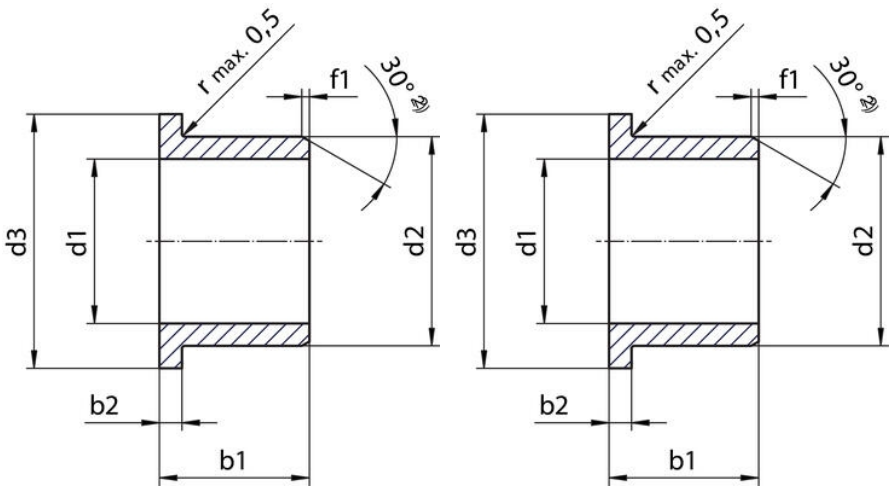
d1	9 mm
d1 toleranssi (asennuksen jälkeen)	0,04 - 0,13
d2	14 mm