OEM Finland Oy | Puh: 0207 499 499 | info@oem.fi | www.oem.fi
PL 9, 20101 TURKU

BUSBAR SERIES, LCTB 74

Virtamuuntaja

LCTB 7420450030A13
Virtamuuntaja LCTB

- Tarkkuusluokat 0.2S; 0.2; 0.5S; 0.5; 1; 3
- Ensiövirta 30..1000A
- Toisiovirta 1A tai 5A
- Ø20/Ø26/Ø35 ja Ø41mm reiän halkaisija

TUOTEKUVAUS

LCTB 74 virtamuuntaja mittaa ensiövirtaa 30–1000 A. Saatavilla tarkkuusluokissa 0.2S, 0.2, 0.5S, 0.5, 1 ja 3. Toisiovirta voidaan valita tarpeen mukaan joko 1 A tai 5 A. LCTB 74 tarjoaa useita reiän halkaisijavaihtoehtoja: Ø20 mm, Ø26 mm, Ø35 mm ja Ø41 mm, mikä tekee siitä ihanteellisen moniin erilaisiin sähköjärjestelmäasennuksiin.

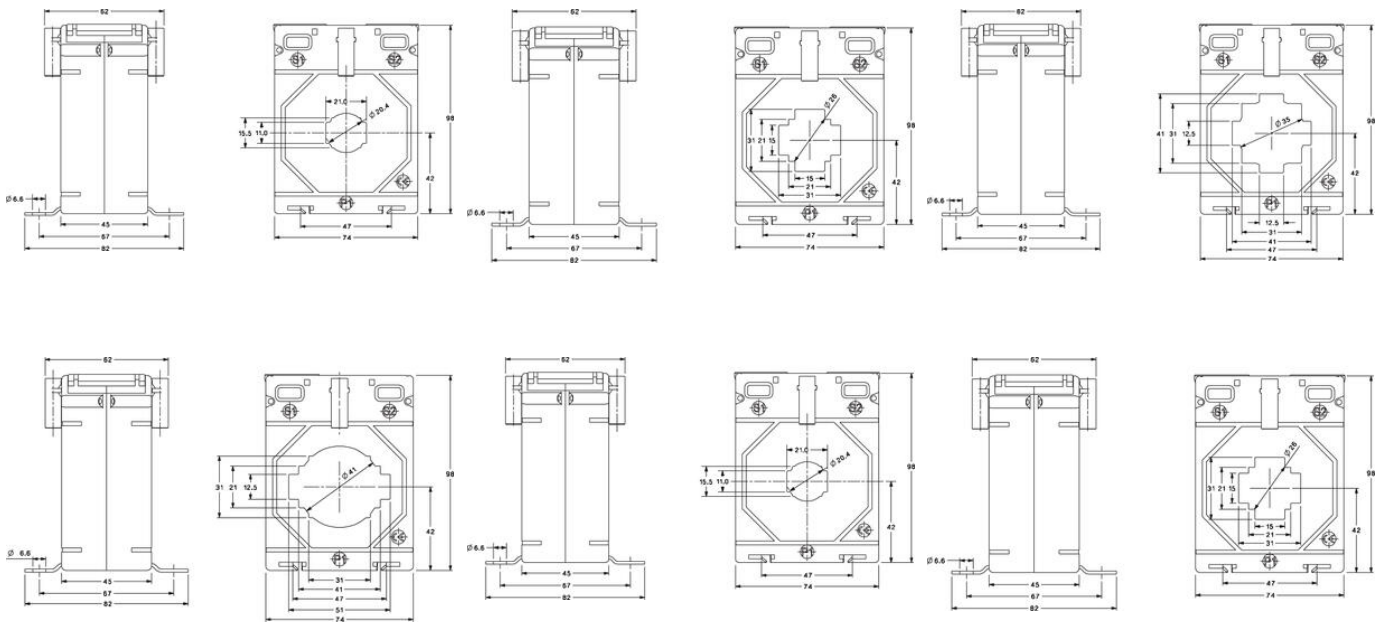

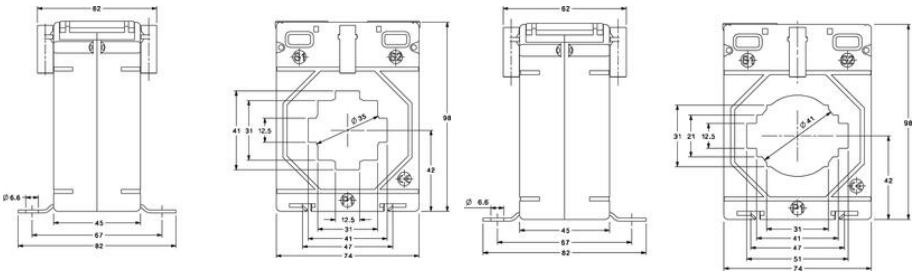
82
Ø 6.6
45
67
82
41
31
12.5
Ø 35
98
42
12.5
31
41
47
74
82
Ø 6.6
45
67
82
31
21
12.5
Ø 41
98
42
31
41
51
74