OEM Finland Oy | Puh: 0207 499 499 | info@oem.fi | www.oem.fi
PL 9, 20101 TURKU

TERMOELEMENTTI POISTOKAASUN LÄMPÖTILAMITTAUKSEEN

TC81

TC81
Suojataskulla varustettu termoelementti poistokaasun lämpötilamittaukseen



- Mittausalue 1200°C asti.
- Suojataskut resistiivisestä kuumateräksestä
- Vaihdettava mittaosa
- Kaasutiivis prosessiliitäntä
- Atex optio

TUOTEKUVAUS

TC81-sarjan suora termoelementtikokoonpano koostuu tyypin B liitäntäpäästä, normin DIN 43 735 mukaisesta mittauskärjestä sekä TW81-mallisesta suojataskusta. Saatavilla on tyypin A ja C DIN-suojataskuja sekä asiakkaan määritysten mukaisia suojataskuja.
Prosessiliitäntä voidaan varustaa pysäytyslaipalla tai putkiliittimellä; jälkimmäisellä saadaan aikaan kaasutiivis liitos.
Nämä lämpötilamittapäät soveltuvat kaasumaisille aineille alhaisilla painealueilla (maks. noin 1 bar). Suojataskuja valmistetaan eri materiaaleista emaloinnilla tai ilman lämpökuormitukseen liittyvien vaatimusten täyttämiseksi.

TEKNISET TIEDOT

Hyväksynnät	ATEX, IECEx, SIL2
IP-luokka	IP65, IP68
Max. aineen lämpötila	1200 °C
Max. lämpötilaplugi	1200 °C
Max. ympäristön lämpötila	80 °C
Min. aineen lämpötila	-40 °C
Min. ympäristön lämpötila	-40 °C
Rungon materiaali	Alumiini, Muovi, Ruostumaton teräs

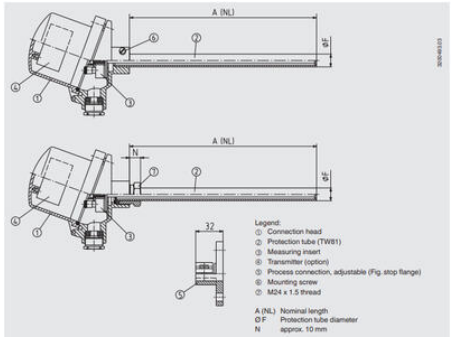

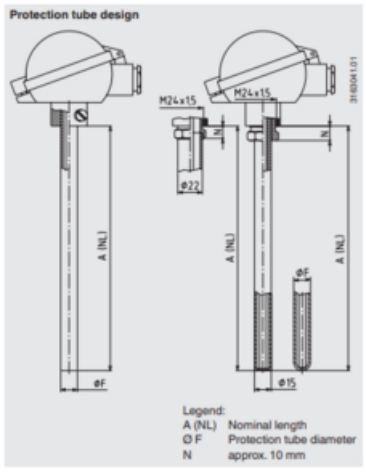

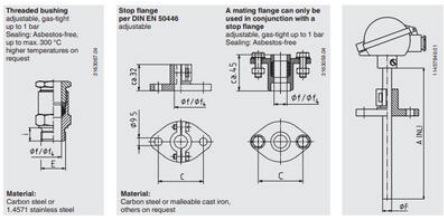

Dimensions in mm

Metal protection tube	
Outer diameter	Wall thickness
Ø F	s
22	2
15	2

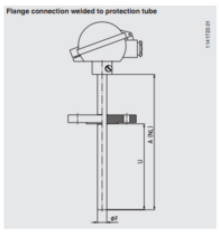

Selectable flange sizes

Flange diameter	Material
1 ½ inch, 150 lbs, RF	Stainless steel 316
1 ½ inch, 300 lbs, RF	Stainless steel 316
2 inch, 150 lbs, RF	Stainless steel 316
2 inch, 300 lbs, RF	Stainless steel 316
3 inch, 150 lbs, RF	Stainless steel 316
3 inch, 300 lbs, RF	Stainless steel 316
4 inch, 150 lbs, RF	Stainless steel 316
4 inch, 300 lbs, RF	Stainless steel 316

Other flange sizes on request

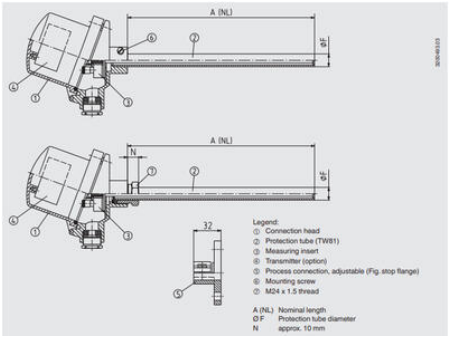

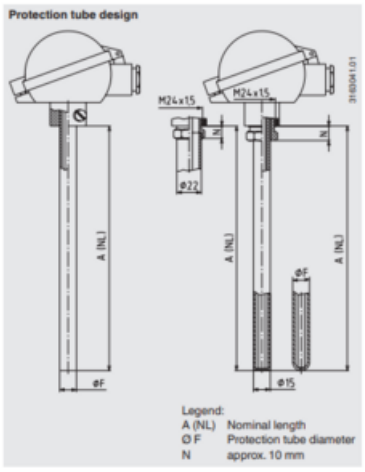

Dimensions in mm

Metal protection tube	
Outer diameter	Wall thickness
Ø F	s
22	2
15	2



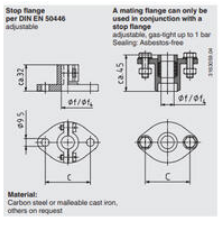

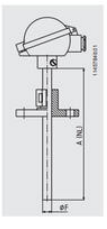

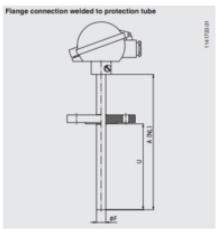

Selectable flange sizes

Flange diameter	Material
1 ½ inch, 150 lbs, RF	Stainless steel 316
1 ½ inch, 300 lbs, RF	Stainless steel 316
2 inch, 150 lbs, RF	Stainless steel 316
2 inch, 300 lbs, RF	Stainless steel 316
3 inch, 150 lbs, RF	Stainless steel 316
3 inch, 300 lbs, RF	Stainless steel 316
4 inch, 150 lbs, RF	Stainless steel 316
4 inch, 300 lbs, RF	Stainless steel 316

Other flange sizes on request