OEM Finland Oy | Puh: 0207 499 499 | info@oem.fi | www.oem.fi
PL 9, 20101 TURKU

RASIAMALLINEN INDUKTIIVINEN KYTKIN 50X25X10MM

650.2990.001
Induktiivinen kytkin, 50x25x10, PNP, NO, upotettava, 5mm, kaapeli



- Tunnistusetäisyys 8mm saakka
- 2m kaapeli tai M8-liitin
- Led-indikointi
- Myös NPN mallit saatavana

TUOTEKUVAUS

Bernsteinin rasiamallinen induktiivinen kytkin koossa 50x25x15. Tässä induktiivisessa anturissa on tunnistus leveämmällä sivulla. Saatavana kiinteällä kaapelilla tai M8-liittimellä.
Tunnistusetäisyydet 5mm...8mm.

TEKNISET TIEDOT

TIEDOT

Tunnistusetäisyys	5 mm
Asennus	Upotettavia
Koko	50x25x10
Ulostulo	PNP NO
Liitäntätyyppi	Kiinteä kaapeli 2 m
Max. jännite DC	60 V
Min. jännite DC	10 V
Max. kuorma	200 mA
IP-luokka	IP67
Max. käyttölämpötila	70 °C
Min. käyttölämpötila	-25 °C
LED	Kyllä
Rungon materiaali	Muovi

Kennotyyppi	Induktiivinen

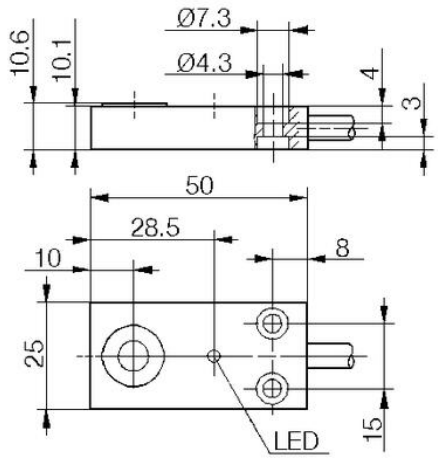
Ø7.3
Ø4.3
10.6
10.1
4
3
50
28.5
10
8
25
15
LED