OEM Finland Oy | Puh: 0207 499 499 | info@oem.fi | www.oem.fi
PL 9, 20101 TURKU

G17-KALVOPUMPPU

Moottorikäyttöinen kalvopumppu

G17XDSGHFECA
Kalvopumppu G17



- Virtaus 5 - 58,7 l/min
- Paine max. 172 bar
- Kuluttavat aineet
- Tiivisteetön rakenne
- Asennus pystysuuntaan

TUOTEKUVAUS

Syrjäytyspumppuihin kuuluvat, tiivisteettömät ja erittäin pienen pulsaatiosykkeen omaavat Hydra-Cell-kalvopumput soveltuvat erityisesti korkeapainesovelluksiin, sekä kemiallisesti vaikeille aineille. Erilaiset syövyttävät, kuluttavat, aggressiiviset, ei voitelevat, ja korroosiota aiheuttavat aineet eivät tuota ongelmia Hydra-Cell -pumppujen rakenteille.

Pumppujen käyttöakseli ei kulje pumppupesän lävitse, jonka vuoksi pumpussa ei tarvita kallista ja huoltoa vaativaa päätiivistettä. Pumppupesässä sijaitsevat kalvot eristävät pumpattavan aineen pumpun muista rakenteista, ja ne ovat molemmilta puolilta hydraulisesti tasapainotettuja. Kalvojen tasapainotuksen ansiosta niiden käyttöikä muodostuu erittäin pitkäksi.

Energiatehokkaat Hydra-Cell – pumput ovat itseimeviä, eikä väliaineeton pumppaus (kuivakäynti) muodosta niille ongelmaa.

Hydra-Cell – pumppujen materiaalit valitaan aina tapauskohtaisesti pumppaussovelluksen mukaan. Normaalikohteiden lisäksi pumppuja on saatavissa myös räjähdysvaarallisiin tiloihin ATEX hyväksyttyinä (CE Ex II 2G&D T4).

Korkeapaineiset pesupuhdistukset ja suodatukset: Puhdistukset kuumilla tai kylmillä kemikaaleilla, puhdistusaineilla, liuottimilla tai vedellä, käänteinen osmoosisuodatus.

Kemian ja petrokemian teollisuus: Hapot ja emäksiset aineet, liuottimet, polymeerit, hartsit, kierrätysnesteet, hiilivedyt, kemikaalit, kuumat nesteet yms.

Konepajateollisuus: Leikkuunesteet, öljyt, jäähdytysaineet, puhdistusaineet.

Puu-, massa ja paperiteollisuus: Syövyttävät ja kuluttavat aineet, paperi- ja massakemikaalit, kierrätysnesteet, puhdistusaineet, liimat, lakat, paperin paineleikkaukset yms.

Kaivosteollisuus: Aggressiiviset ja kuluttavat kemikaalit, poran jäähdytysaineet, pölyn sitomiset, injektointiaineet, tiivistevesihuuhtelut yms.

Maaliteollisuus: Maalit, lakat, liuottimet, ruiskutus- ja pesusovellukset yms.

Lääketeollisuus: Lääkeaineiden valmistus, autoklaavipumput yms.

Öljy- ja kaasuteollisuus: Hapot, polymeerit, glykolit, suolavedet yms.

Meri- ja offshore – teollisuus: Kemikaalit, merivesipumppaukset (palon torjunta), suodatukset (käänteinen osmoosi), kaasujen pesut yms.

Runko	316L, Mässing	
Kalvo	FKM, NBR, Aflas	
O-rengas	FKM, NBR	
Venttiilin istukka	Tungstenkarbid, Nitronic 50, 17-7	
Venttiili	Tungstenkarbid, Nitronic 50, 17-7	
Jousi	Elgiloy (överskrider 316L), Hastelloy C, 17-7	
Jousipidike	Celcon, Polypropeeni, PVDF, 17-7, Nylon	
Virtaus	5–58 l/min	
Lähtöpaine X	172 bar (1150 rpm) 138 bar (1450 rpm)	
Lähtöpaine E	138 bar (1450 rpm) 103 bar (1750 rpm)	
Tulopaine	Max. 34 bar	
Länpötilay*	Aflas: 10 - 121°C Buna-N: -10 - 121°C FKM: -10 - 121°C	Celcon: -10 - 60°C PVDF: -10 - 60°C Nylon: -10 - 60°C Polypropeeni:-10 - 60°C Elgiloy: -10 - 121°C Nitronic 50: -10 - 121°C Metall: -10 - 121°C
Hiukkaskoko	Max. 0,5 mm	
Viskositeetti	Max. 1000 cP	
Liitännät (sisään/ulos)	1 1/4” BSPT / 3/4” BSPT (NPT eller flänsar på förfrågan)	
Pyörimissuunta	Valittavissa	
Akselimitta	1 1/8" (28,575 mm)	
Hydrauliöljyn määrä	Noin 2,1 l (öljynpinta tulisi olla noin 1cm säiliön ylärajan alapuolella)	
Vikt	66 kg	

* Ota yhteyttä, jos tuotetta aiotaan käyttää alle 10 tai yli 80°C lämpötiloissa.
;

TEKNISET TIEDOT

Hydrauliöljyn määrä	2,1 l
Pyörimissuunta	Valinnainen
Max. järjestelmän paine	34 bar
Max. käyttölämpötila	60 °C
Max. viskositeetti	1000 cP
Liitännän sisääntulo	BSPT 1 1/4"
Liitännän ulostulo	BSPT 3/4"
Akselimitta	1 1/8" (28,575 mm)
Max. virtaus	52,3 l/min
Paino	66 kg

Pumpun materiaali	SS 316L
Jousipidikkeen materiaali	Celcon
Venttiilin istukan materiaali	Ruostumaton teräs 17-4
Venttiilin jousen materiaali	Elgiloy
Venttiilien materiaali	Ruostumaton teräs 17-4
Max. paine	172 bar
Kalvon materiaali	FKM
1098_Particle size (mm)	0,5

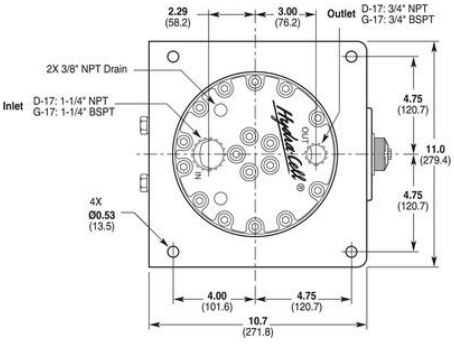

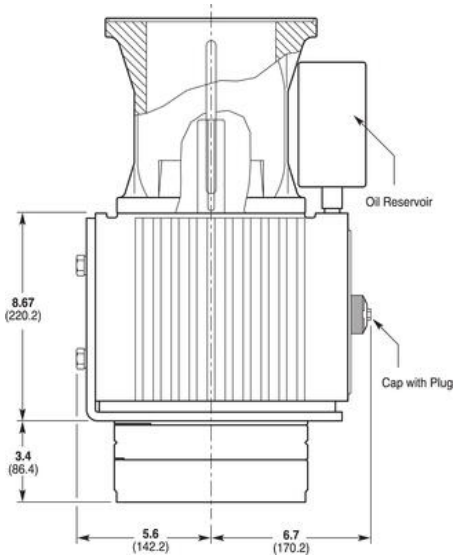

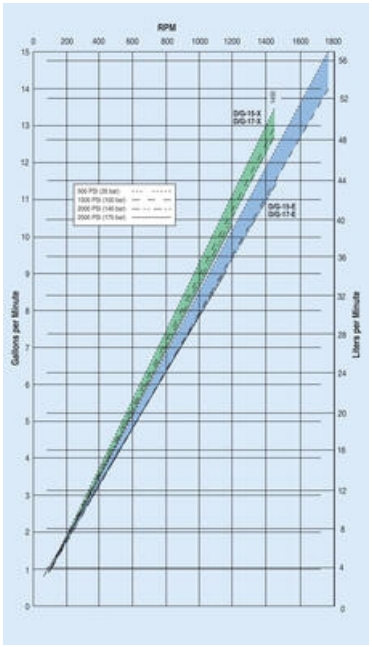

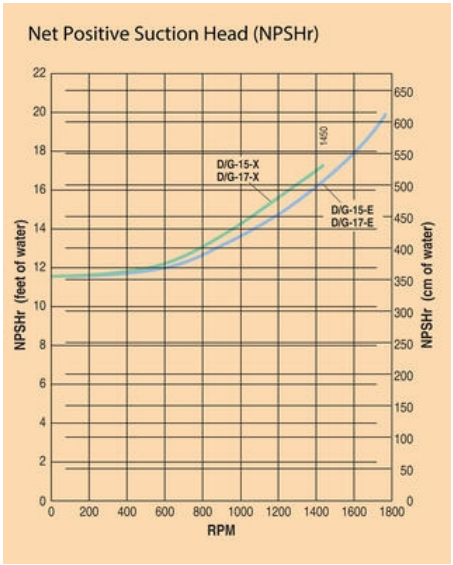

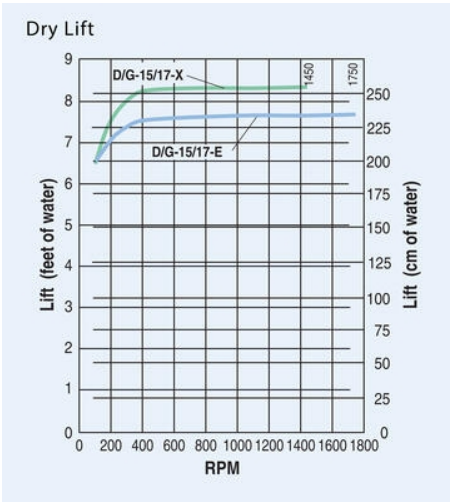

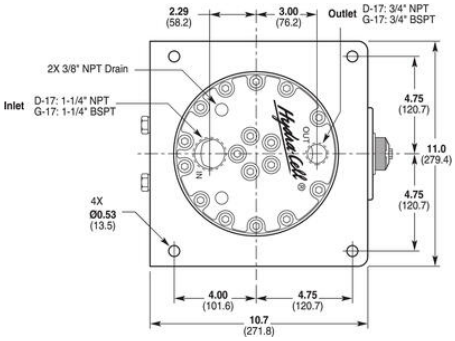

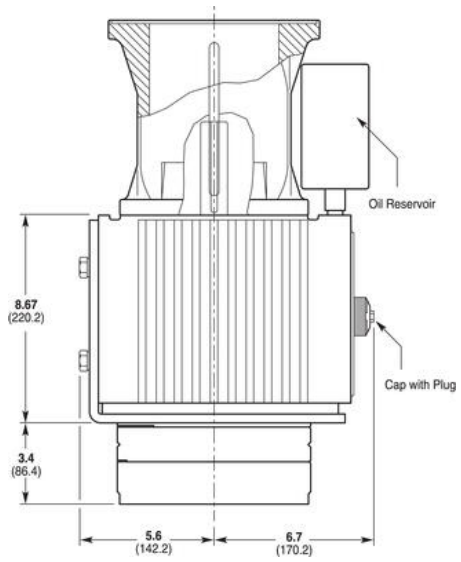
Oil Reservoir
Cap with Plug
8.67
(220.2)
3.4
(86.4)
5.6
(142.2)
6.7
(170.2)

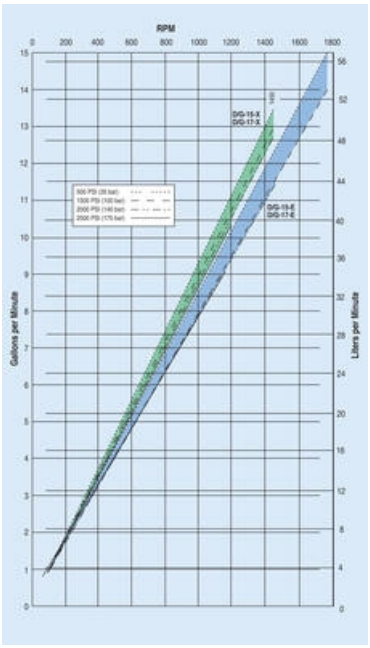
RPM
Gallons per Minute
Liters per Minute
D/G-15-X
D/G-17-X
D/G-15-E
D/G-17-E

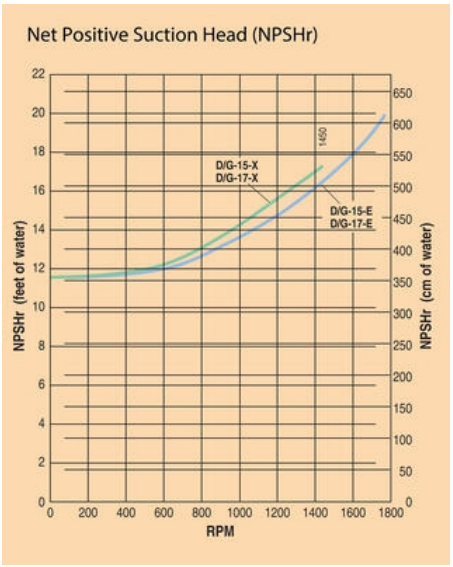
Net Positive Suction Head (NPSHr)
NPSHr (feet of water)
NPSHr (cm of water)
RPM
D/G-15-X
D/G-17-X
D/G-15-E
D/G-17-E
1450

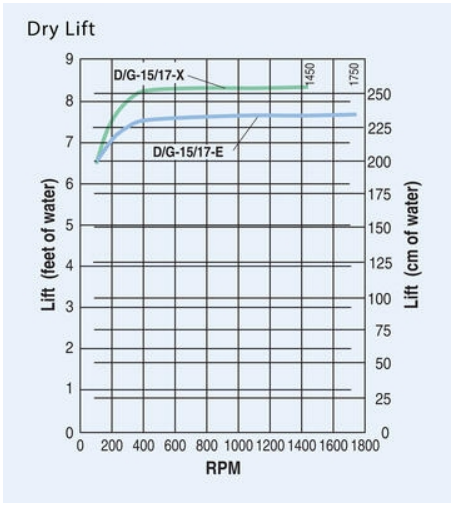
Dry Lift
Lift (feet of water)
Lift (cm of water)
RPM
D/G-15/17-X
D/G-15/17-E
1450
1750